MINUZZI TRANSFORMADORES

TRANSFORMADOR ISOLADOR TRIFÁSICO, A SECO – PARA SISTEMA FOTOVOLTÁICO (TTS)

MODELO:
12500TTS003

DADOS DE CONSTRUÇÃO

Características	Transformador Isolador Trifásico a Seco – Regime Continuo
Potência	125 KVA
Frequência	60Hz
Classe de Tensão	1,1kV
Material Isolante	Classe F (155ºC)
Elevação de Temperatura	Classe F (105ºC)
Normas de Referência	ABNT NBR 5356/5380
Instalação	Abrigada (IP-23)
Acabamento	Impregnação em verniz Poliéster, Classe F Pintura Eletrostática na Cor Cinza Munsel N6,5
Primário	380V – Ligação Estrela com Neutro Acessível
Secundário	220V – Ligação Estrela com Neutro Acessível
Grupo de Ligação	YnYn1
Enrolamento	Em Alumínio Eletrolítico de Alta Pureza
Núcleo	Em Lâminas de Aço Silício
Ensaios	De Rotina Conf. ABNT NBR 10295
Tensão Aplicada	3.000V (HI-POT)

CARACTERÍSTICAS DE DESEMPENHO E RENDIMENTO

Inom. 380V	Inom. 220V	Perdas Vazio	Perdas Totais	Rendimento	Corrente Excit.	Impedância
189,92A	328,04A	500W	3200W	97,60	1,40%	3,50%

Potência	Código Minuzzi	Dimensões Aproximadas em Milímetros – Tolerância ±5%			Peso
kVA		Altura (A)	Largura (B)	Profundidade (C)	Kg
125	12500TTS003	1050	810	850	±350

ILUSTRAÇÃO

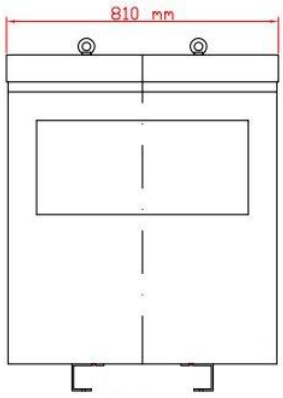

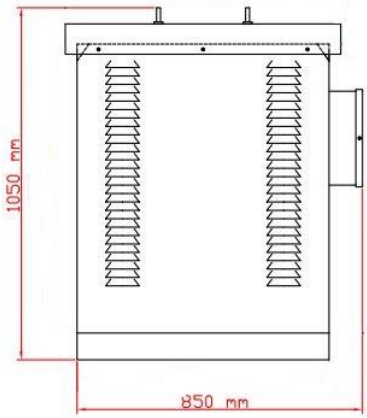

Foto ilustrativa, medidas sujeitas a mudanças